Automatisches Gerät für einphasige Geräte
SLZA 43B

Eigenschaften

- **inklusive Bluetooth-Steuerung (Sanela Control App zum Download verfügbar - kostenpflichtig)**
- **Vandalismus-sichere Ausführung**
- Automat zur Steuerung von einphasigen Gerät mit mehreren Zahlungsmethoden
- Zahlungen mit Münzen, Jetone, RFID-Jetone, kontaktlose Zahlungskarten, Google Pay oder Apple Pay
- die Münzeinheit rechnet die Münzen zusammen, gibt aber keine Münzen zurück
- nach der Bezahlung schaltet sich das automatische Schütz eines einphasigen Geräts (z.B. Waschmaschine, Haartrockner, TV) für die bezahlte Zeit ein
- automatische Benachrichtigung, wenn die Kasse voll ist
- Parametrierung und Kommunikation mit der Elektronik über die Sanela Control App (Bluetooth)
- abschließbar
- für den Innenbereich, Temperaturbereich +5 bis +40 °C
- Material Edestahl AISI 304 (1.4301)
- Oberfläche matt

Installation Zeichnung

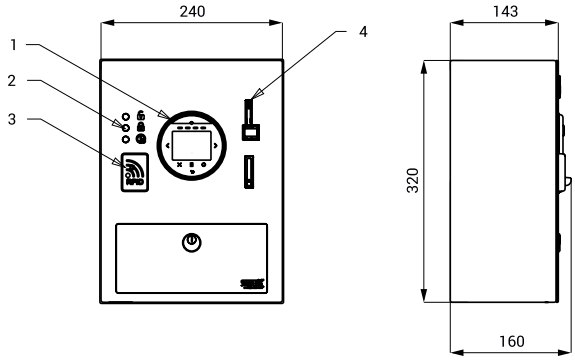

1 - Kreditkartenleser
2 - Statusanzeige
3 - RFID-Token-Leser
4 - Münzfach

Technische Angaben

Abmessungen	320 x 240 x 160 mm
Gewicht	7,85 kg
Dicke des Materials	
▪ die vordere Abdeckung	3 mm
▪ Box	1,5 mm
Betriebsspannung	24 V DC
Leistungsaufnahme im Ruhezustand	8 W
Leistungsaufnahme des Automaten bei eingeschaltetem Ausgabe	10,1 W
Leistungsaufnahme des Automaten mit zwei geschalteten Ausgaben	12,2 W
Akzeptierte Münzen	0,5, 1 und 2 EUR
Einstellbare Entsperrzeit	30 Sek. - 16 Std.
Einstellbarer Mindestwert für die Entsperrung	1 EUR

Spezifikation

SLZA 43B - Code-Nr. 89430 Edelstahl-Münzautomat mit Elektronik inklusive Bluetooth-Modul, Münzbox, Münzfach, Kreditkartenleser, RFID-Token-Leser, Schlüsselsatz (2 St.), SW-Gerät

Empfohlenes Zubehör

SLZ 01Y	**- Code-Nr. 05012**	externes Netzteil 24 V DC zum Betrieb bis max. 1 Automat
SLZ 01Z	**- Code-Nr. 05011**	externes Netzteil 24 V DC zum Betrieb bis max. 3 Automaten
SLZ 04Y	**- Code-Nr. 05042**	externes Netzteil 24 V DC für die Montage auf DIN -Montageschiene, zum Betriebis max. 1 Automat
SLZ 04Z	**- Code-Nr. 05041**	externes Netzteil 24 V DC für die Montage auf DIN -Montageschiene, zum Betriebis max. 3 Automaten
SLZ 04X	**- Code-Nr. 10049**	externes Netzteil 24 V DC für die Montage auf DIN -Montageschiene, zum Betriebis max. 5 Automaten
SLZA 30	**- Code-Nr. 89300**	Programmierstation für Jetons RFID
SLZA 30C	**- Code-Nr. 89301**	Wertlesegerät mit Display
SLZA 30CZ	**- Code-Nr. 89302**	Wertlesegerät mit Display - Unterputzmontage
SLZA 38	**- Code-Nr. 89380**	Programmierstation für Jetons RFID
SLZA 50	**- Code-Nr. 88500**	Satz von 50 Stück Jetons für Münz Automaten
SLZA 51	**- Code-Nr. 88510**	Satz von 50 Stück Kunststoff RFID Jetons, gelbe Farbe
SLZA 51B	**- Code-Nr. 88511**	Satz von 50 Stück Kunststoff RFID Jetons, blaue Farbe
SLZA 51R	**- Code-Nr. 88512**	Satz von 50 Stück Kunststoff RFID Jetons, rote Farbe (Logo auf dem Jeton ist nicht möglich)
SLZA 53	**- Code-Nr. 88530**	das Schaltschütz 24 V DC
SLZA 55	**- Code-Nr. 88551**	Satz von 50 Stück RFID-Armbändern mit Chip, gelbe Farbe
SLZA 58	**- Code-Nr. 85580**	Bausatz für den Wandeinbau des SLZA 43xx
SANELA CONTROL APP		Sanela Control App zum Download verfügbar - kostenpflichtig im App Store und Google Play

SLZA 30

SLZA 38

SLZA 30C

SLZA 30CZ

SLZA 50

1 Stück aus Set von 50 Stück des Jetons SLZA 51

1 Stück aus Set von 50 Stück des Jetons SLZA 51B

1 Stück aus Set von 50 Stück des Jetons SLZA 51R

SLZA 53

SLZA 55

SLZA 58

Nutzungsbedingungen für das NAYAX-Terminal

- Unterzeichnung des Dokuments „Dienstleistungsvertrag“ mit dem Vertreter für das jeweilige Land
- Online-Ausfüllen des Dokuments „Kundenvertrag“ für Nayax (Einrichtung der Bankverbindung)
- Online-Ausfüllen des Dokuments „KYC-Formular“ für Nayax (Kundenverifizierung zur Verhinderung von Geldwäsche, Finanzbetrug und Terrorismusfinanzierung)

Kosten im Zusammenhang mit der Nutzung des NAYAX-Terminals

(Die Gebühr und die Währung hängen vom Nutzungsland ab)

- **Einmalige Registrierungsgebühr:**
- **Monatliche Gebühren:**

  Servicegebühr: (beinhaltet Terminalbetrieb, Zugang zum Online-Benutzersystem und Fernwartung)
  Bankgebühr für Zahlungstransfers:
  Clearinggebühr für die Zahlungsabwicklung: x% des Zahlungsvolumens