Automatische RFID Jeton Duscheinheit
SLZA 35

Eigenschaften

- **Hygienespülung**
- Automatische Dusche, gesteuert mit RFID Jetons
- für Kaltes oder vorgemischtes Wasser
- Nach Einwurf der Programmierten RFID Jeton in die Steureung zeigt eine rote Leuchtdiode den Betriebsbeginn an
- Die Anlage reagiert durch drücken auf den Druckknopf mit sofortigem Wasserfluss und Aufleuchten der roten Diode und zeigt über eine Leuchtanzeige die noch verbleibende Duschzeit an, welche zurück gezählt wird
- Der Nutzer kann den Wasserfluss direkt an der Duscheinheit Starten oder Stoppen
- 30% bezahlte Zeit vor der Beendigung der Wasserversorgung, wird der Benutzer durch Unterbrechung des Wasserflusses benachrichtigt
- Durch das Entfernen des Jetons wird die gesamte Sequenz neu gestarted und das erneute Einfügen des Jeton, startet den gesamten Prozess von Grund auf neu
- Parameter Einstellung durch Jeton
- Material AISI - 304
- Oberfläche gebürstet

Abmessungen

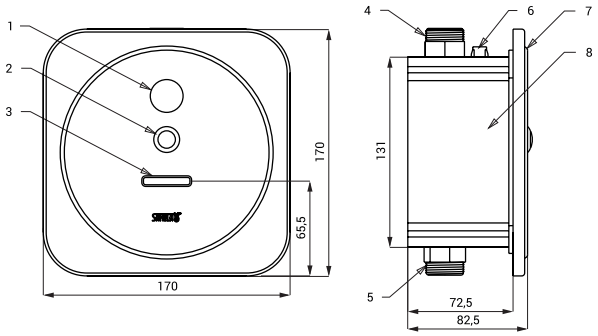

1 - Leuchtanzeige
2 - Druckknopf für START/STOP
3 - Schlitz für RFID Jeton
4 - Wasserzulauf G 3/4“
5 - Wasserablauf G 3/4“
6 - Stromversorgung 24 V DC
7 - Edelstahl Abdeckung mit Elektronik
8 - Kunststoff Mauerkasten

Technische Angaben

Abmessung Edelstahlabdeckplatte	170 x 170 x 10 mm
Abmessung Unterputz-Mauerkasten	140 x 140 x 75 mm
Betriebsspannung	24 V DC
Verbrauchsleistung	7 W
Empfohlener Wasserdruck	0,1 - 0,6 MPa
Durchflussmenge	12 l/min. (inf. Data)
Wasserzulauf	Außengewinde G 3/4”

Spezifikation

SLZA 35 - **Code-Nr. 89350** Edelstahl Abdeckung mit Elektronik, Kunststoff Mauerkasten mit Verschraubung, Elektro-Magnetventil und Kugelventil

Empfohlenes Zubehör

SLZ 01Y	-	**Code-Nr. 05012**	externes Netzteil 24 V DC zum Betrieb bis max. 5 Duschen
SLZ 01Z	-	**Code-Nr. 05011**	externes Netzteil 24 V DC zum Betrieb bis max. 9 Duschen
SLZ 04Y	-	**Code-Nr. 05042**	externes Netzteil 24 V DC für DIN, zum Betrieb bis max. 5 Duschen
SLZ 04Z	-	**Code-Nr. 05041**	externes Netzteil 24 V DC für DIN, zum Betrieb bis max. 9 Duschen
SLZ 04X	-	**Code-Nr. 10049**	externes Netzteil 24 V DC für DIN, zum Betrieb bis max. 15 Duschen
SLZ 06	-	**Code-Nr. 05060**	externes Netzteil 24 V DC zum Betrieb bis max. 1 Dusche
SLT 04	-	**Code-Nr. 09040**	automatisches Thermostat 3/4“, Durchfluss 28 l/min bei Druck 0,1 MPa
SLT 05	-	**Code-Nr. 09050**	automatisches Thermostat 1/2“, Durchfluss 42 l/min bei Druck 0,1 MPa
SLT 07	-	**Code-Nr. 09070**	automatisches Thermostat 3/4“, Durchfluss 43 l/min bei Druck 0,1 MPa
SLT 08	-	**Code-Nr. 09080**	automatisches Thermostat 1“, Durchfluss 53 l/min bei Druck 0,1 MPa
SLT 09	-	**Code-Nr. 09090**	automatisches Thermostat 5/4“, Durchfluss 82 l/min bei Druck 0,1 MPa
SLT 10	-	**Code-Nr. 09100**	automatisches Thermostat 6/4“, Durchfluss 155 l/min bei Druck 0,1 MPa
SLA 03	-	**Code-Nr. 06030**	Vandalismussicherer Duschkopf beweglich mit verstellbarem Wasserstrahlwinkel
SLA 13	-	**Code-Nr. 06130**	Vandalismussicherer Duschkopf beweglich mit verstellbarem Wasserstrahlwinkel
SLA 14	-	**Code-Nr. 06140**	Vandalismussicherer Duschkopf
SLA 39	-	**Code-Nr. 06390**	Vandalismussicherer Duschkopf
SLA 40	-	**Code-Nr. 06400**	Vandalismussicherer Duschkopf beweglich mit verstellbarem Wasserstrahlwinkel
SLZA 30	-	**Code-Nr. 89300**	Programmierstation für Jetons RFID
SLZA 30C	-	**Code-Nr. 89301**	Wertlesegerät mit Display
SLZA 30CZ	-	**Code-Nr. 89302**	Wertlesegerät mit Display - Unterputzt
SLZA 35H	-	**Code-Nr. 89351**	Temperaturregler für SLZA 35
SLZA 38	-	**Code-Nr. 89380**	Programmierstation für Jetons RFID
SLZA 51	-	**Code-Nr. 88510**	Satz von 50 Stück Kunststoff RFID Jetons, gelbe Farbe
SLZA 51B	-	**Code-Nr. 88511**	Satz von 50 Stück Kunststoff RFID Jetons, blaue Farbe
SLZA 51R	-	**Code-Nr. 88512**	Satz von 50 Stück Kunststoff RFID Jetons, rote Farbe (Logo auf dem Jeton ist nicht möglich)

SLZA 30

SLZA 30C

SLZA 30CZ

SLZA 35H

SLZA 38

1 Stück aus Set von 50 Stück
des Jetons SLZA 51

1 Stück aus Set von 50 Stück
des Jetons SLZA 51B

1 Stück aus Set von 50 Stück
des Jetons SLZA 51R