Vandalismussichere Edelstahl - Kombination
SLWN 38P

SLWN 38P

Eigenschaften

- **Vandalismus-sichere Ausführung**
- **geeignet für Gefängnisse**
- bodestehende Kombination - WC, Wachtisch und Wachtisch-Auslauf
- Piezo Waschtisch-Spülarmatur
- Piezo WC-Spülarmatur
- verstärkt mit Polyurethan (um Einbeulungen zu vermeiden und die typischen Metallgeräusche zu verhindern)
- Montage durch Serviceöffnung
- das Wasser fließt nach leichtem Druck auf den Piezo-Taster
- Wasserfluß endet automatisch nach eingestellter Laufzeit (Waschtisch einstellbar von 2 bis 62 Sek., werksmäßig 10 Sek., WC einstellbar von 0,5 bis 15,5 Sek., werksmäßig 8 Sek.)
- Wasserfluß endet bei wiederholtem leichtem Druck auf den Piezo-Taster
- Automatische Hygienespülung nach achtmaliger Toilettennutzung und automatische Hygienespülung nach 24 Stunden bei Nichtbenutzung
- Nutzungsparameter einstellbar mit Fernbedienung SLD 04
- Material Edestahl AISI 304 (1.4301)
- Oberfläche matt

Abmessungen

SLWN 38P

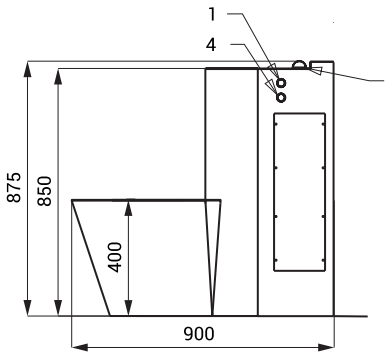

Zelle

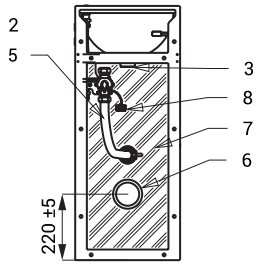

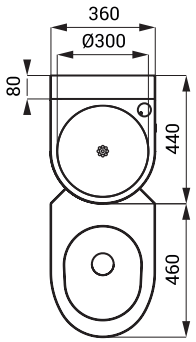

1 - Piezo Waschtisch-Spülarmatur
2 - Selbstschluss-Armaturen - Wasserzuleitung Außengewinde G 1/2“
3 - Waschtisch-Wasserabgang - Außengewinde G 6/4“
4 - Piezo WC-Spülarmatur
5 - WC-Spülventil - Wasserzuleitung Außengewinde G 3/4“
6 - WC-Wasserabgang (Ø 101,6 mm)
7 - verstärkt mit Polyurethan
8 - externes Netzteil 24 V DC

Technische Angaben

Abmessungen	875 x 900 x 360 mm
Gewicht	24 kg
Betriebsspannung	24 V DC
Verbrauchsleistung	14 W
Empfohlener Wasserdruck	0,15 - 0,6 MPa
Durchflussmenge	70 l/min. bei Druck 0,15 MPa (inf. Data)
Wasserzulauf	
▪ WC	Ø min. 32 mm (PN 16) Außengewinde G 3/4"
▪ Wachtisch	Außengewinde G 1/2"

Spezifikation

SLWN 38P **- Code-Nr. 94383** Edelstahl Kombination - WC, Waschtisch, Piezo Elektronik (2 St.), Waschtisch -Auslauf, Montagesatz

Empfohlenes Zubehör

SLZ 01Y	**-**	**Code-Nr. 05012**	externes Netzteil 24 V DC zum Betrieb bis max. 2 St. Kombinationen
SLZ 01Z	**-**	**Code-Nr. 05011**	externes Netzteil 24 V DC zum Betrieb bis max. 4 St. Kombinationen
SLZ 04Y	**-**	**Code-Nr. 05042**	externes Netzteil 24 V DC für DIN Schiene, zum Betrieb bis max. 2 St. Kombinationen
SLZ 04Z	**-**	**Code-Nr. 05041**	externes Netzteil 24 V DC für DIN Schiene, zum Betrieb bis max. 4 St. Kombinationen
SLZ 04X	**-**	**Code-Nr. 10049**	externes Netzteil 24 V DC für DIN Schiene, zum Betrieb bis max. 7 St. Kombinationen
SLD 04	**-**	**Code-Nr. 07040**	Fernbedienung zur elektronischen Einstellung der Nutzungsparameter